CORNO SS　Special

2025年6月改訂　［Ver.A］

部品展開図＆価格表

注文時には、機械のデータプレートに示されているシリアル番号を常に指定してください
また、必要なスペアパーツのコード番号も必ず指定してください。

TAV.01

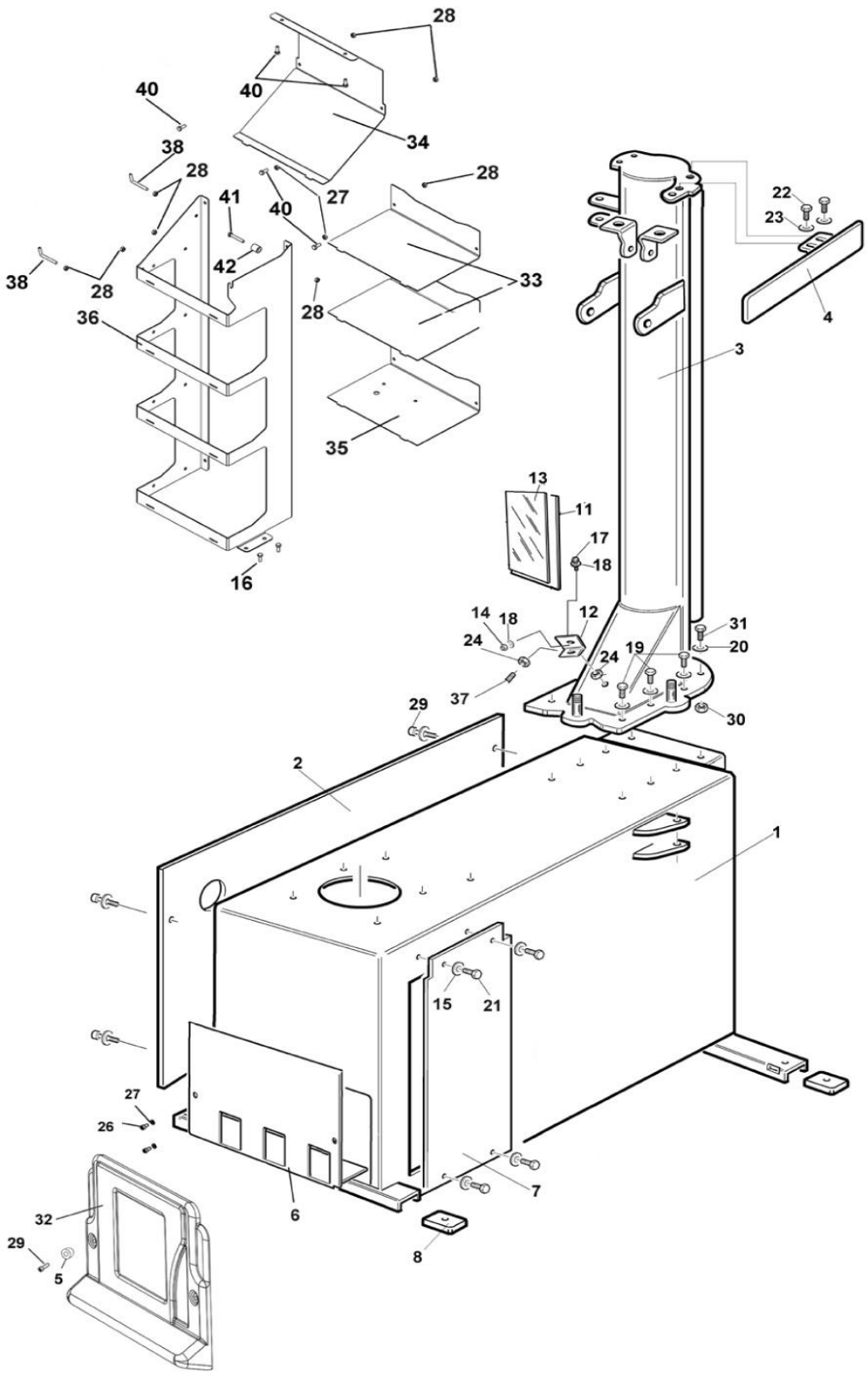
28
40
40
34
38
28
28
41
40
27
22
23
42
33
38
28
28
36
4
3
35
13
11
17
18
16
14
18
12
31
24
24
19
20
37
29
30
2
1
15
21
27
26
7
6
32
29
5
8

TAV.02

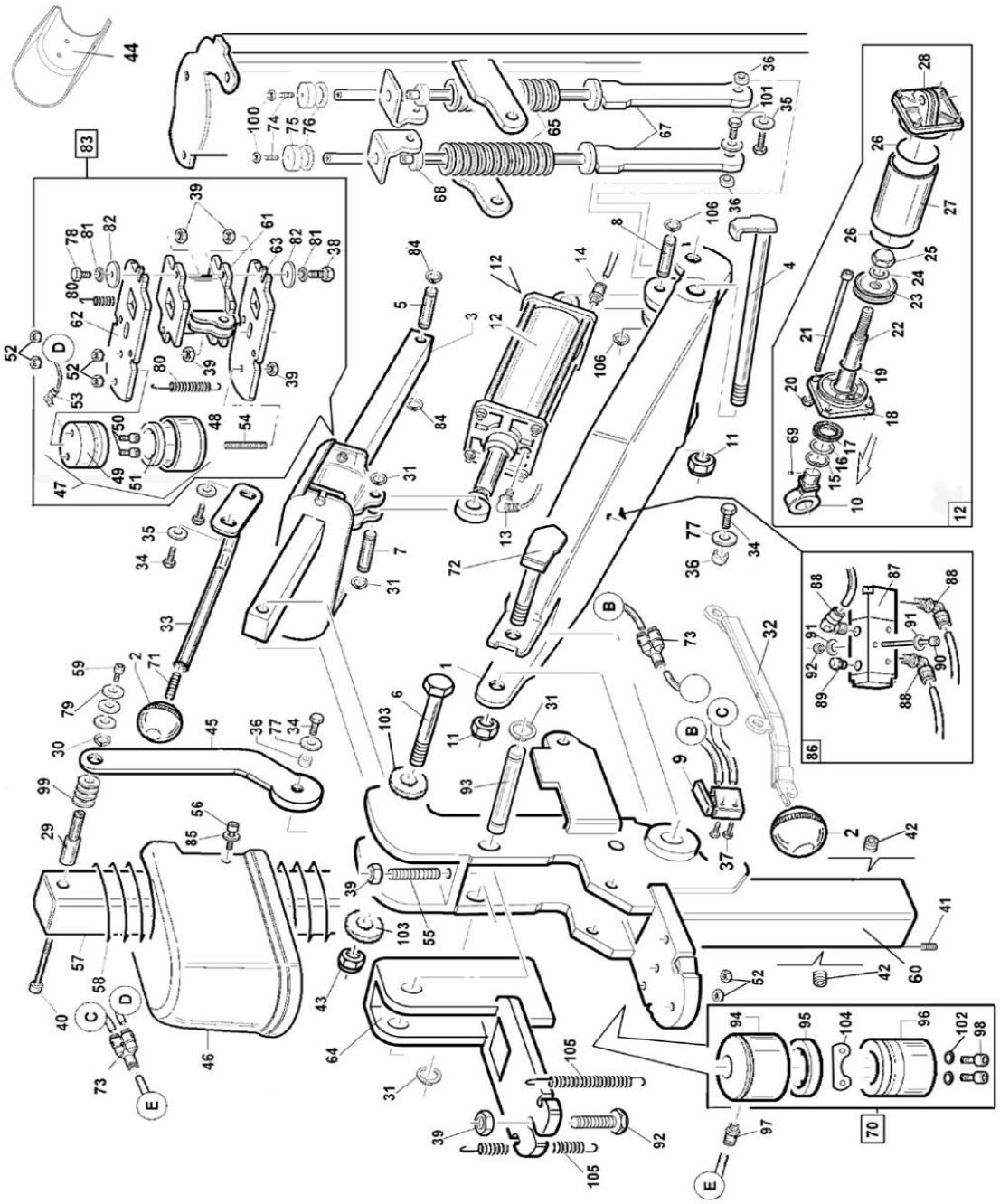

TAV.03

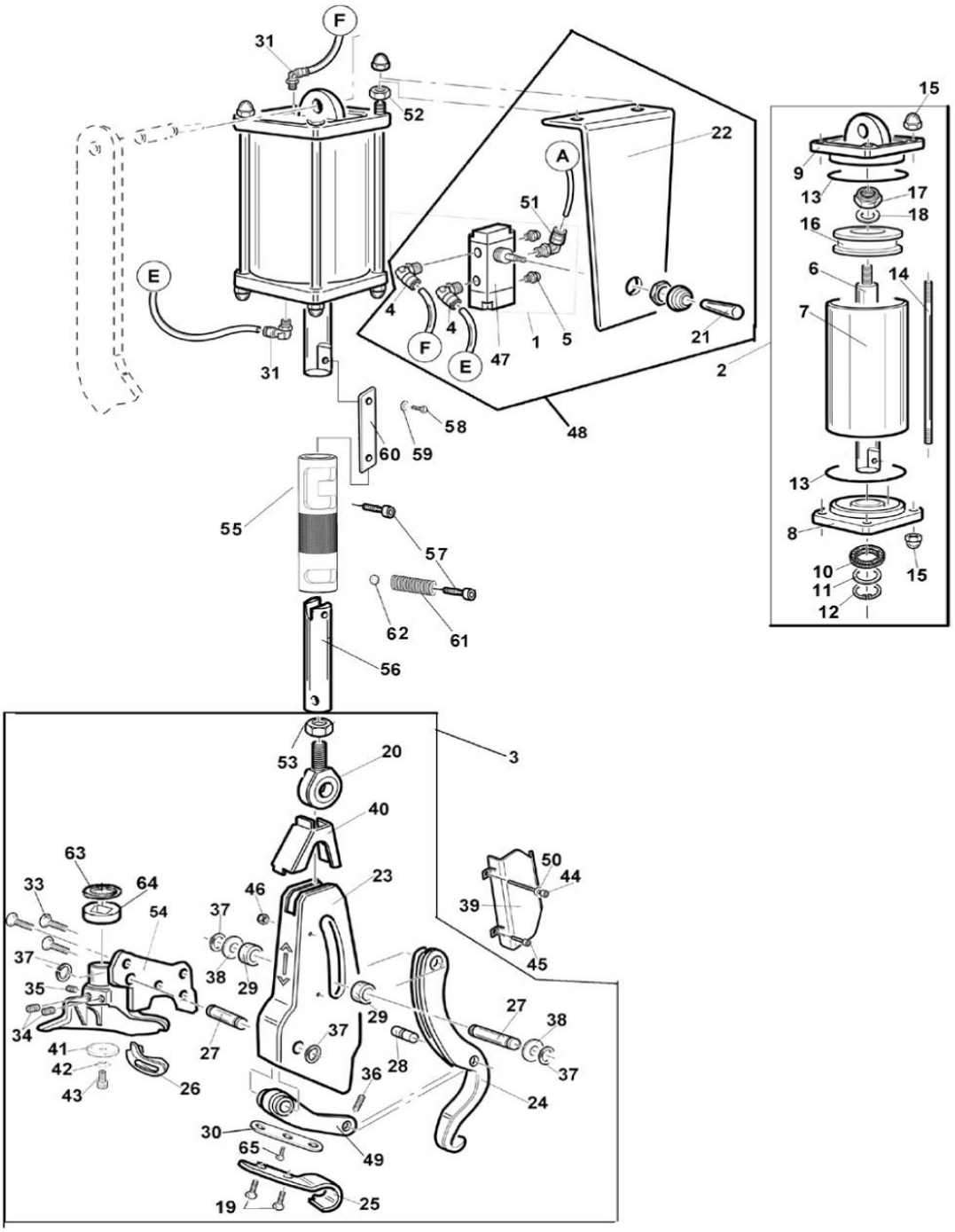
F
31
52
22
A
51
E
4
4
F
E
47
1
5
21
2
31
48
58
60
59
55
57
62
61
56
3
53
20
40
63
64
33
54
46
23
37
37
38
29
35
34
41
42
43
26
27
29
37
28
36
30
65
49
19
25
50
44
39
45
27
38
37
24
15
9
13
17
18
16
6
14
7
13
8
10
11
12
15

TAV.04

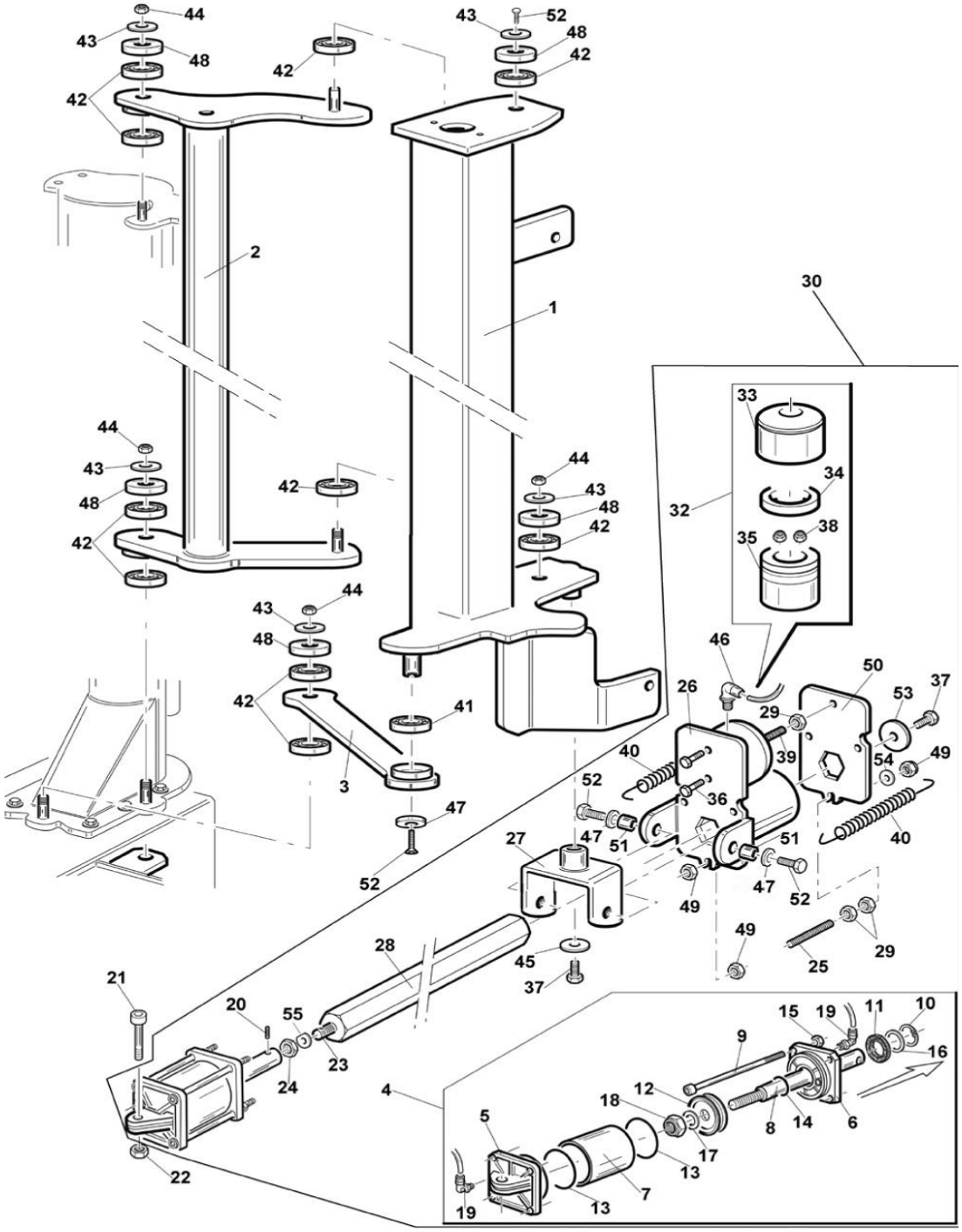
44
43
48
42
52
1
2
3
4
5
6
7
8
9
10
11
12
13
14
15
16
17
18
19
20
21
22
23
24
25
26
27
28
29
30
32
33
34
35
36
37
38
39
40
41
45
46
47
49
50
51
53
54
55

TAV.05

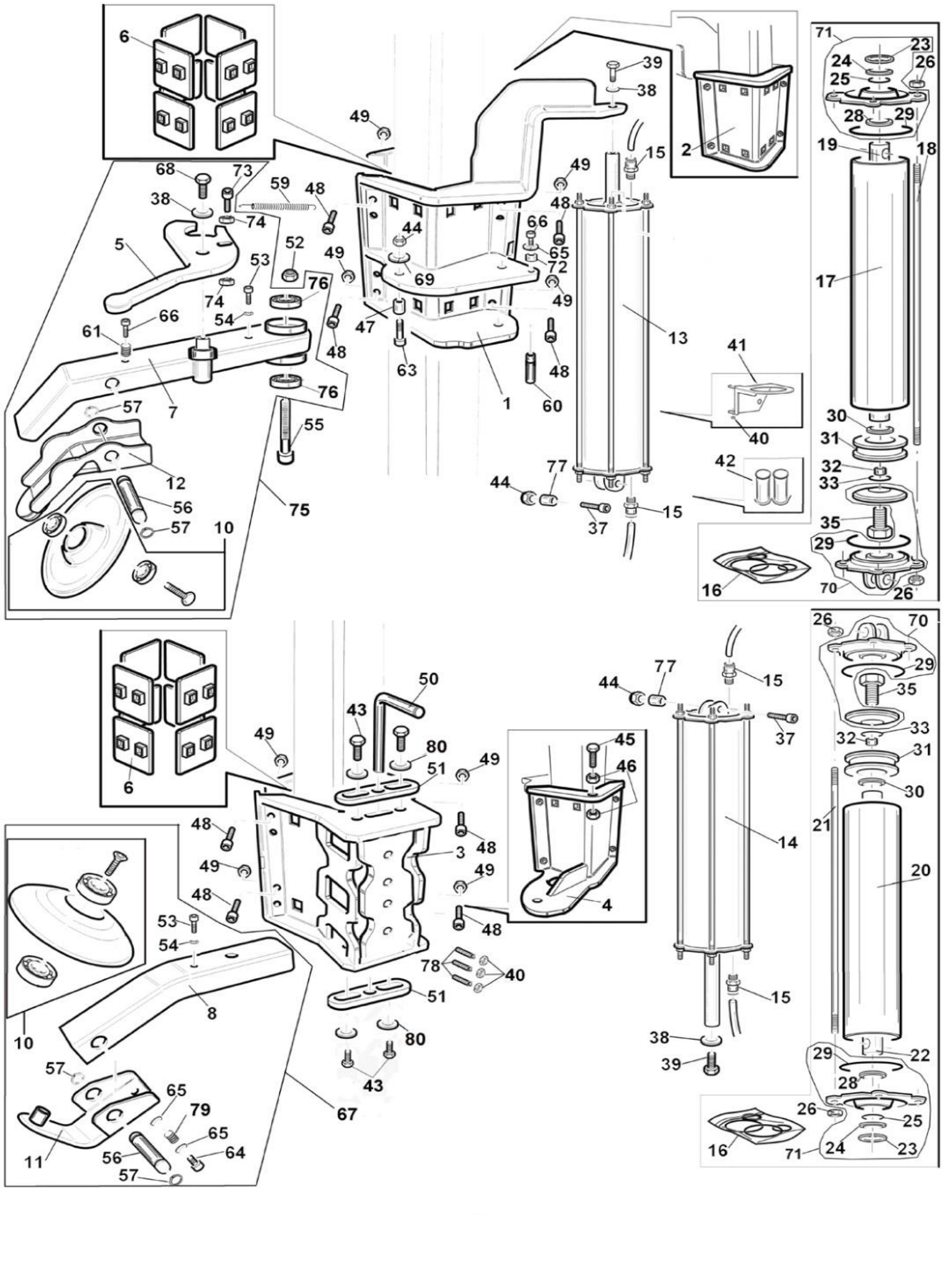

6
68
73
38
74
59
48
5
53
52
49
76
74
54
66
61
7
57
12
56
57
10
55
76
75
44
69
47
63
1
60
48
49
66
65
72
49
48
39
38
15
13
2
71
23
24
26
25
28
29
19
18
17
41
40
30
31
32
33
42
35
29
16
70
26
77
37
15
50
43
80
51
49
48
3
49
48
53
54
8
57
65
79
65
64
56
57
11
67
78
40
43
80
51
45
46
4
44
77
15
37
14
15
38
39
26
70
29
35
33
32
31
30
21
20
22
29
28
26
25
24
23
16
71

TAV.06

A/E Version

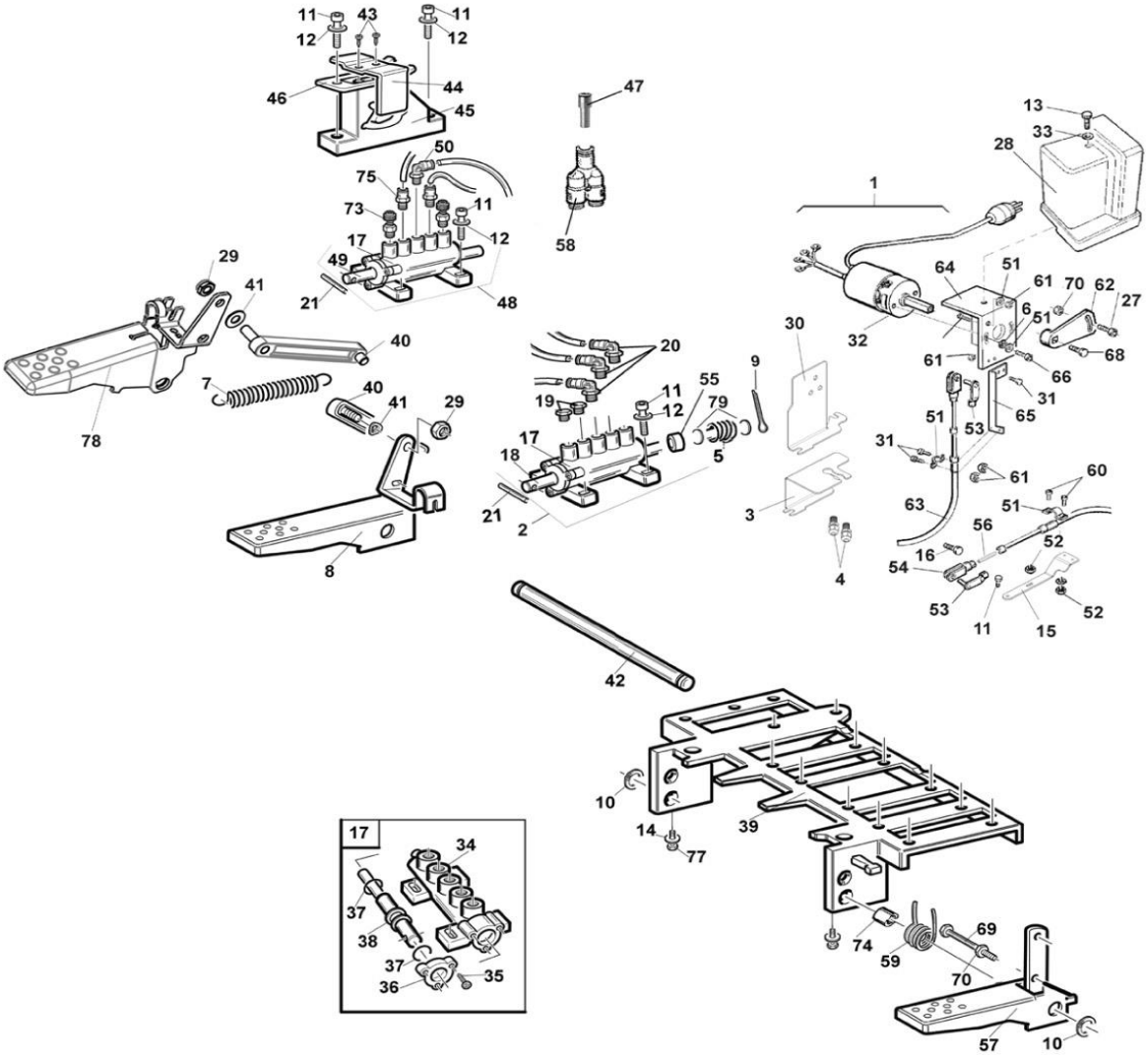

TAV.06STD

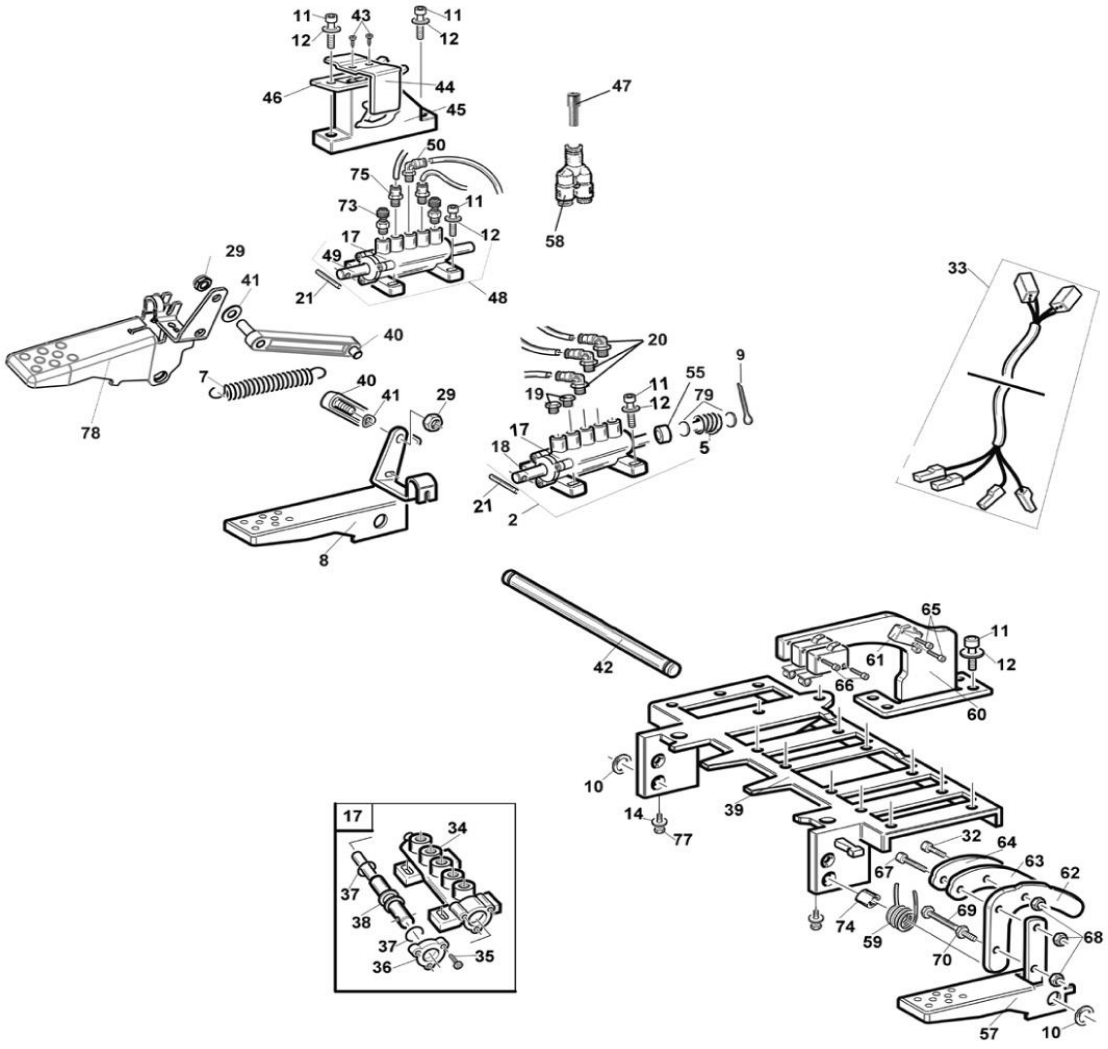
11
43
12
46
44
45
50
75
73
17
49
21
48
47
58
29
41
40
7
78
20
19
55
79
9
18
5
2
33
42
65
61
66
60
10
14
77
39
32
64
63
62
67
69
74
59
70
68
57
17
34
37
38
36
35

TAV.07

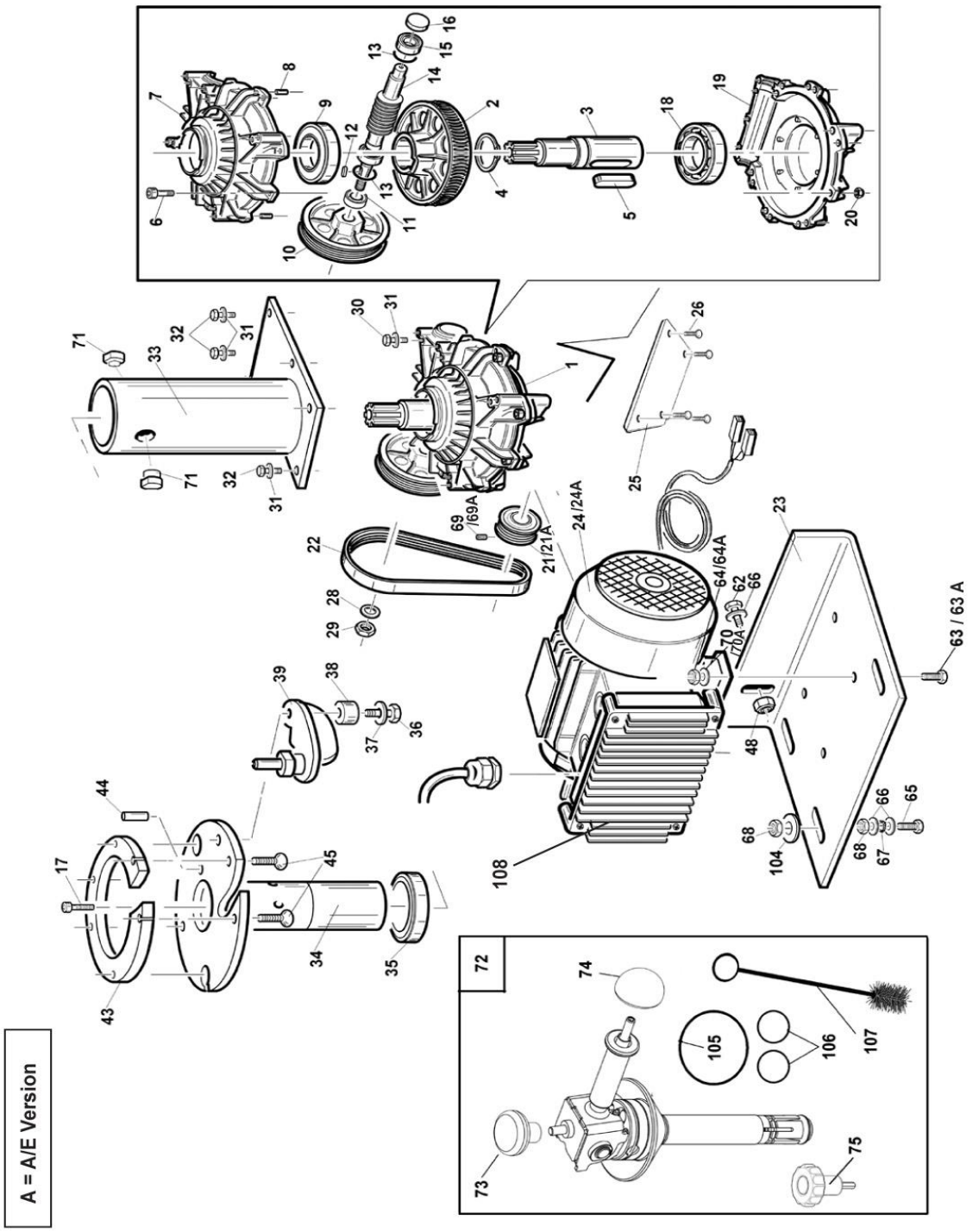

スマートロックの部品展開図 → TAV.14

TAV.07STD

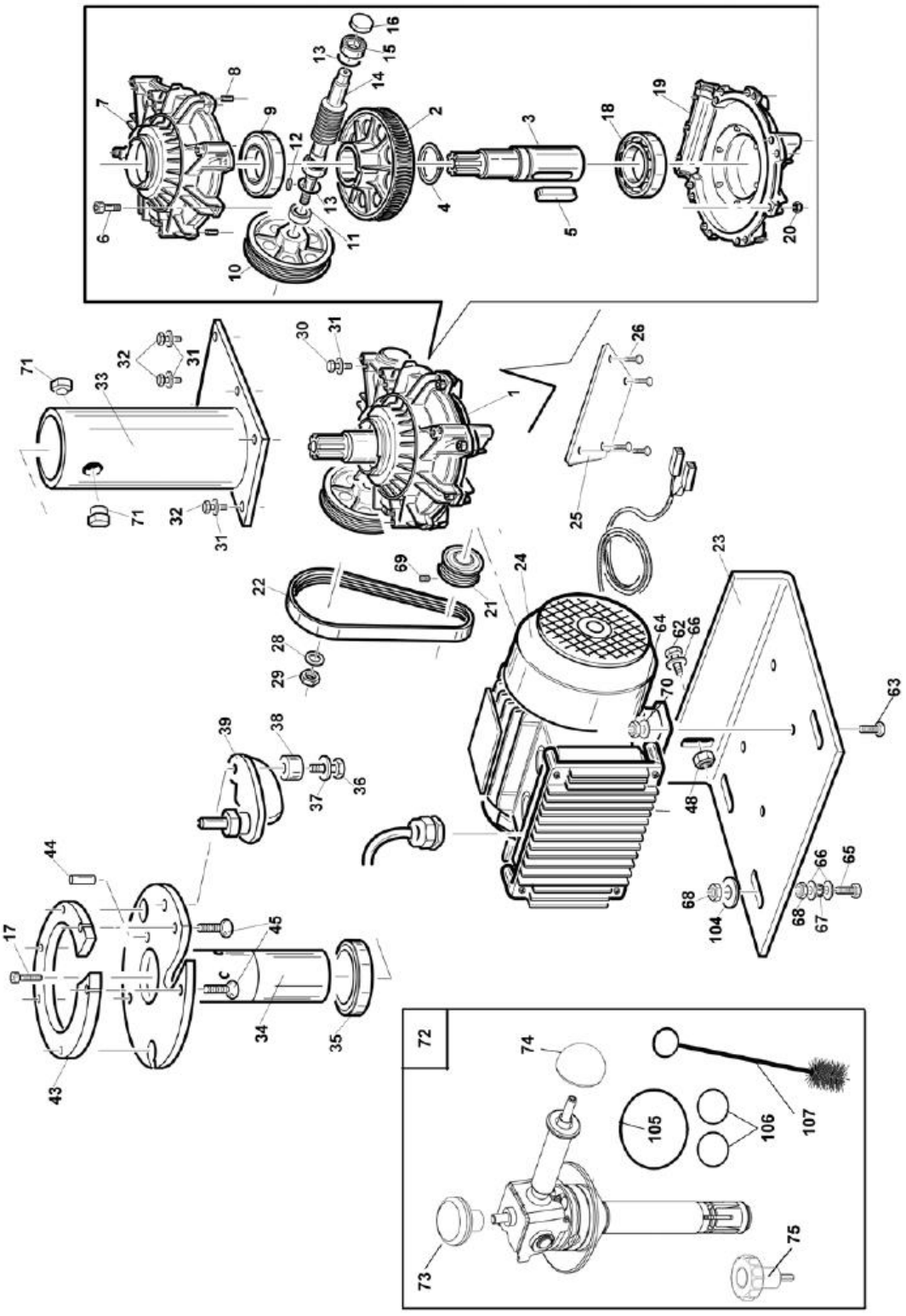

スマートロックの部品展開図 → TAV.14

TAV.08

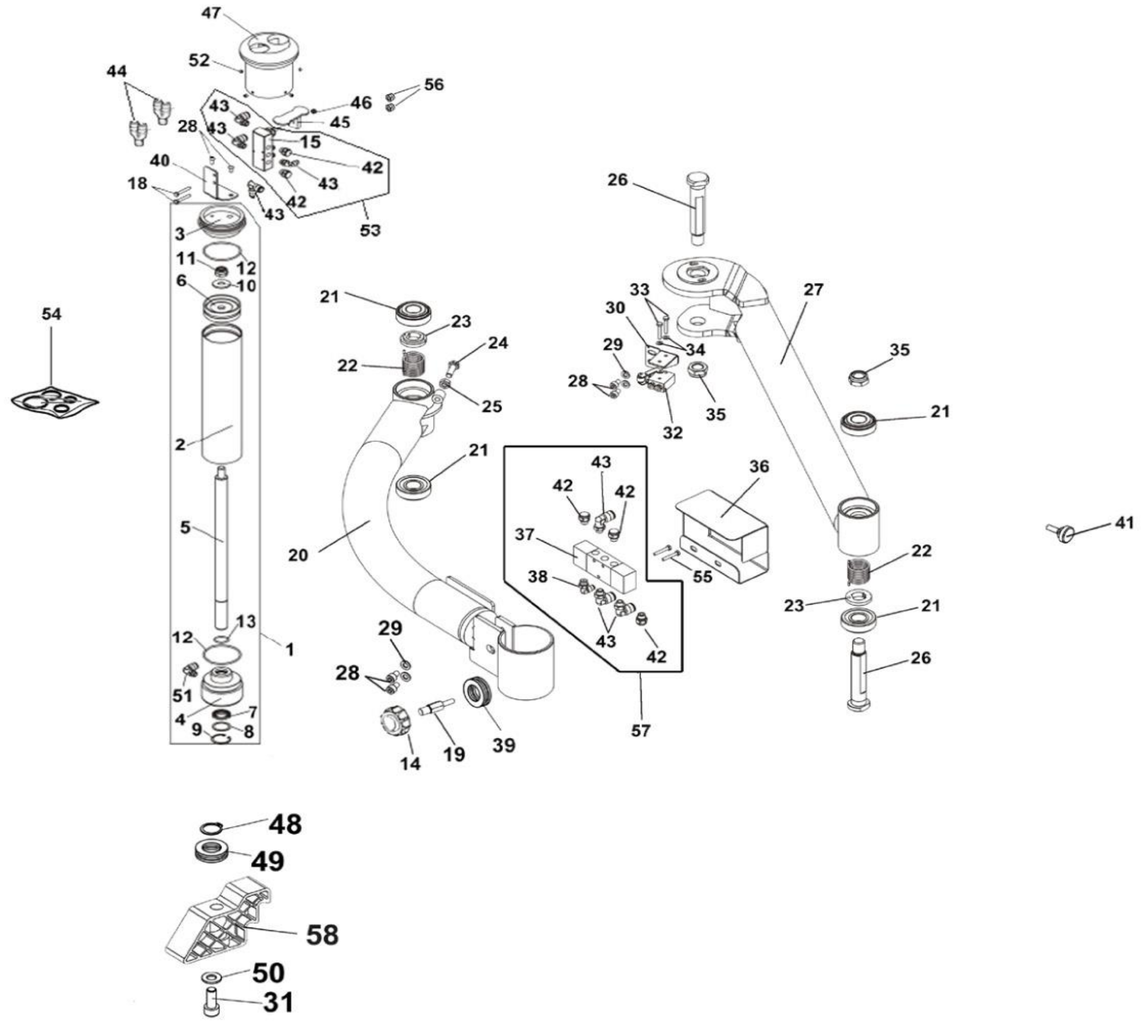
47
52
44
43
46
56
45
28
43
15
42
40
43
18
42
43
53
26
3
11
12
10
6
21
23
33
27
54
30
24
29
34
35
22
28
25
32
35
21
2
21
43
36
42
42
5
37
41
20
55
22
38
23
21
13
43
12
1
42
29
26
28
51
7
4
8
9
14
19
39
57
48
49
58
50
31

TAV.09

OPTIONAL

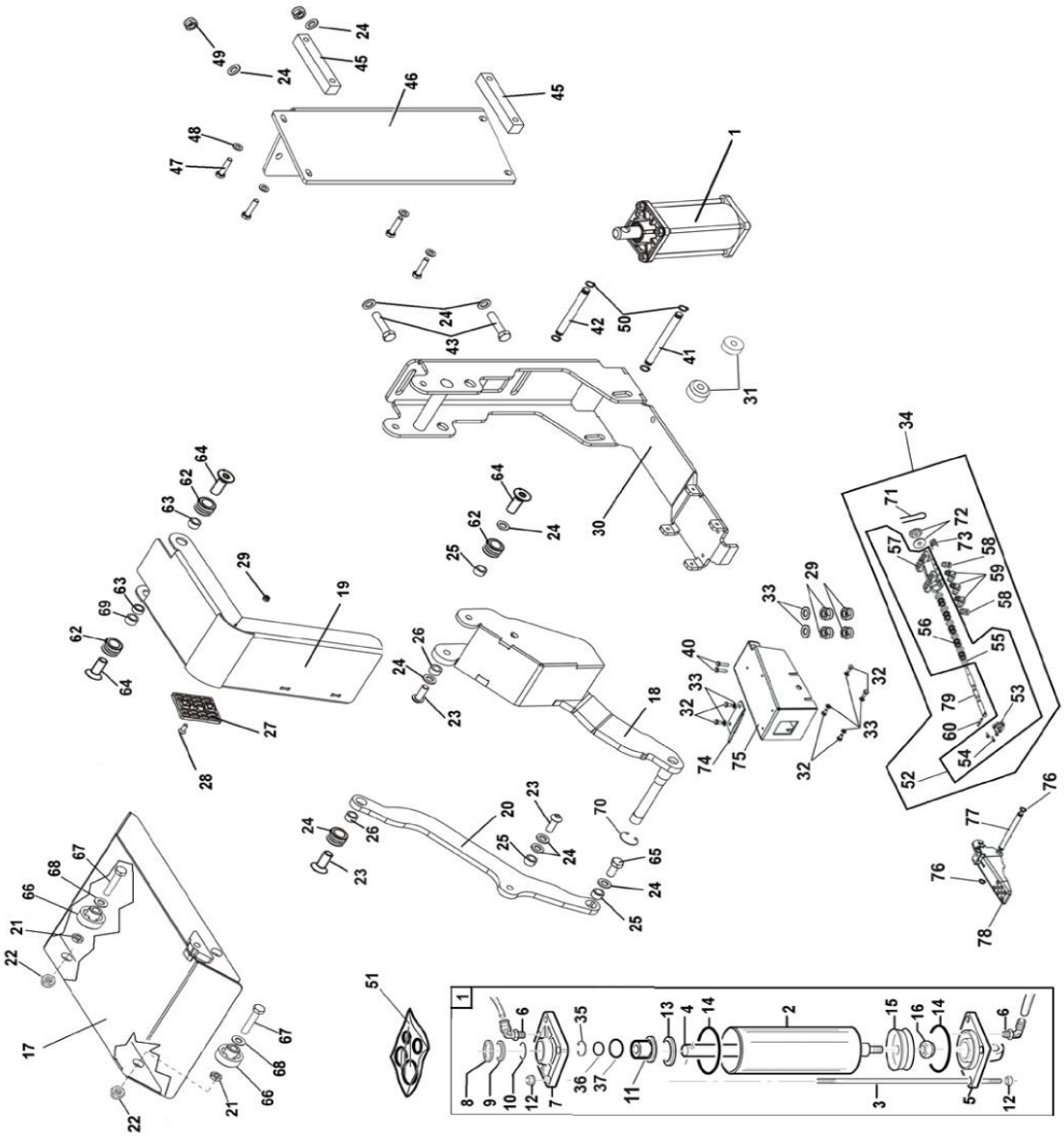

TAV.10

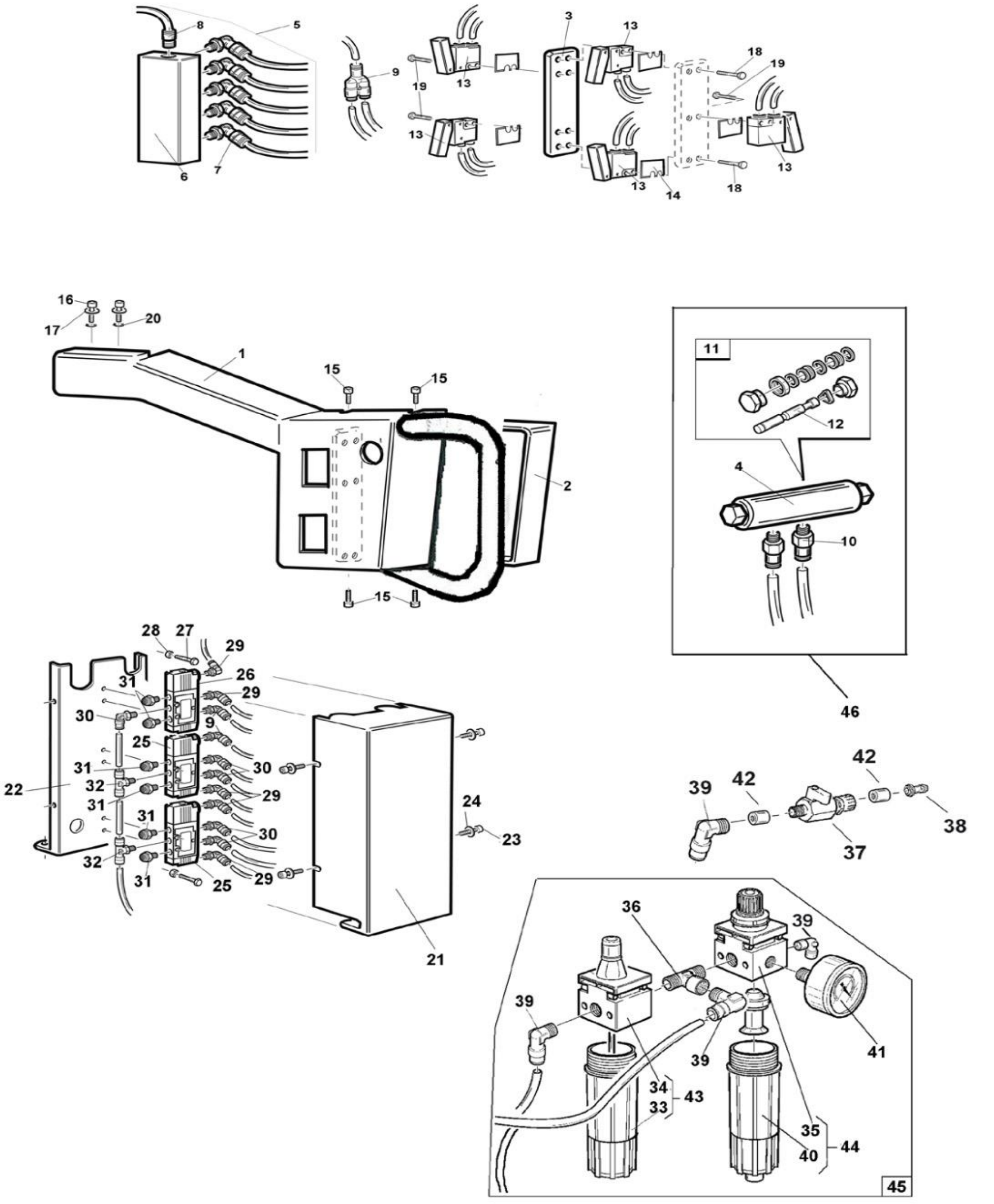

8
5
6
7
9
19
13
3
14
18
16
17
20
1
15
2
11
12
4
10
46
28
27
29
26
31
30
9
25
22
32
24
23
21
39
42
37
38
36
34
33
43
35
40
44
41
45

TAV.11

1 ツインエアーシステム用BOX
2 PASCAL5（本体+エアーチャック）
3 フランジナット
4 トランス用BOX
5 トランスECL21-50
6 コンセントME2726W
7 ブースターフックKIT
8 ビードブースターBB-3

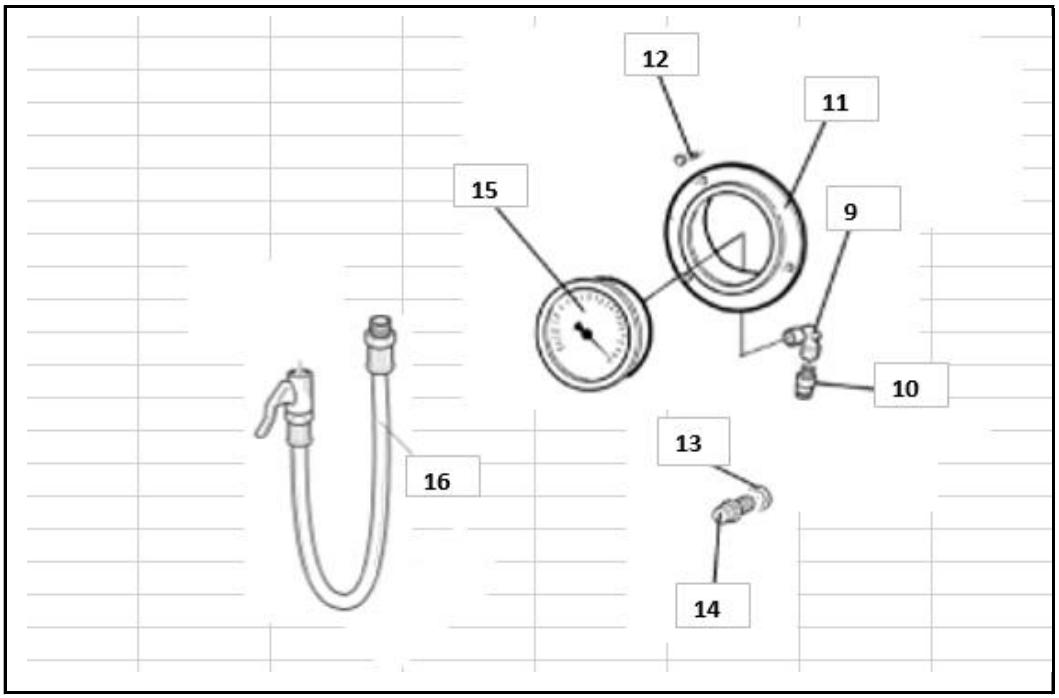

TAV.12

表紙　価格表

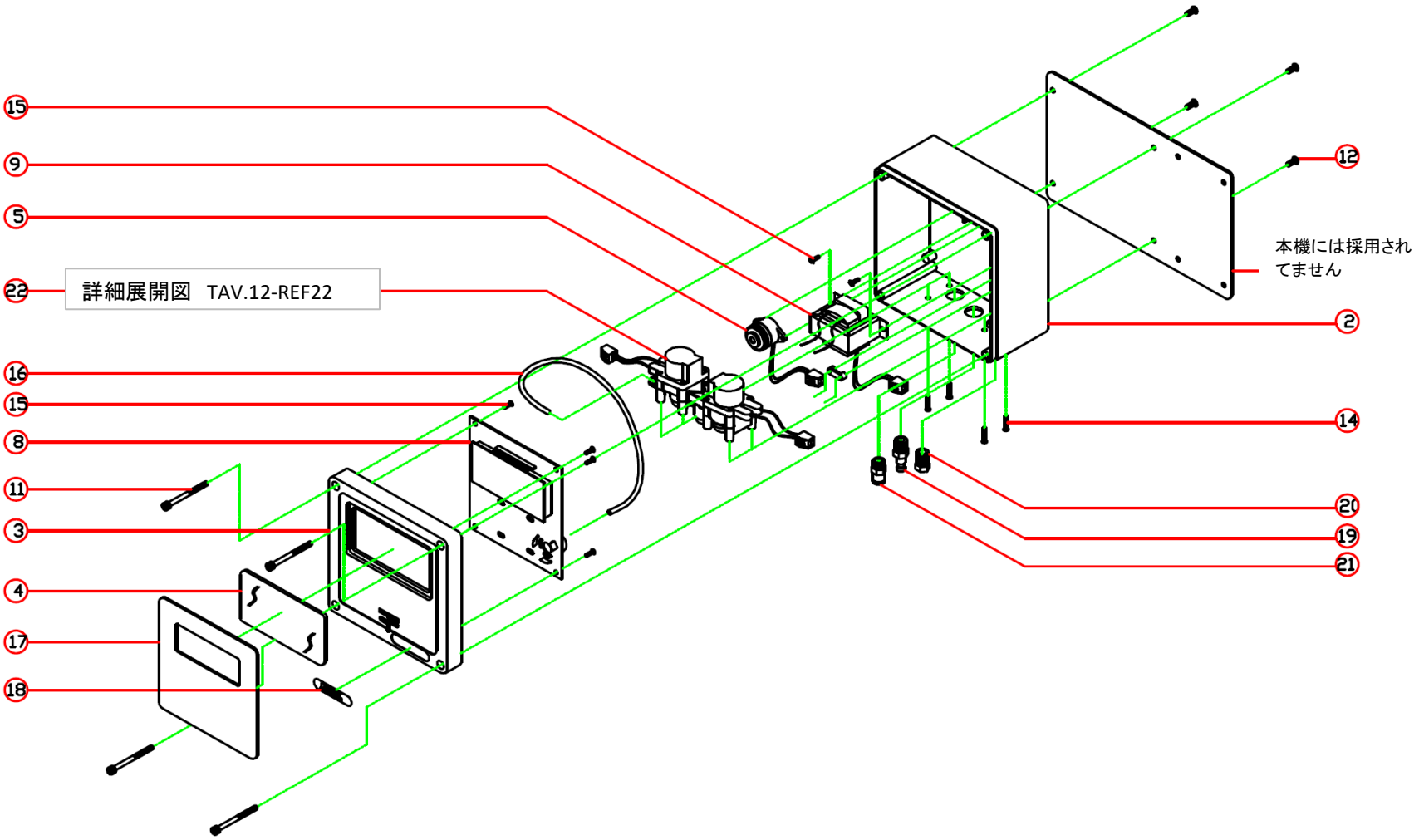
15
9
5
22
詳細展開図　TAV.12-REF22
16
15
8
11
3
4
17
18
12
本機には採用されてません
2
14
20
19
21

TAV.12-REF22

1/4" Valve Block Assembly ,
Zinc Part CODE 96.1027

表紙 価格表

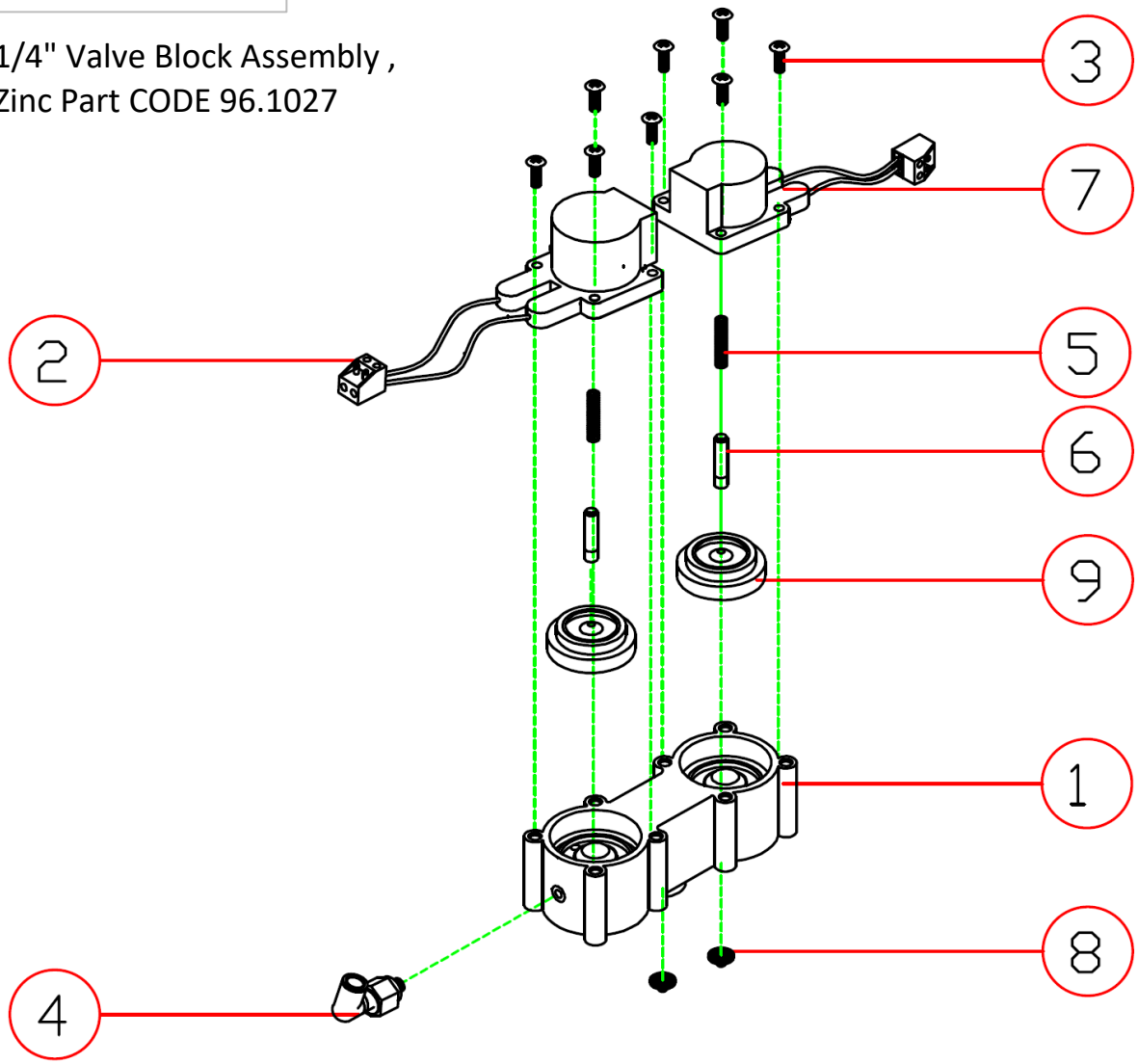

TAV.13

表紙

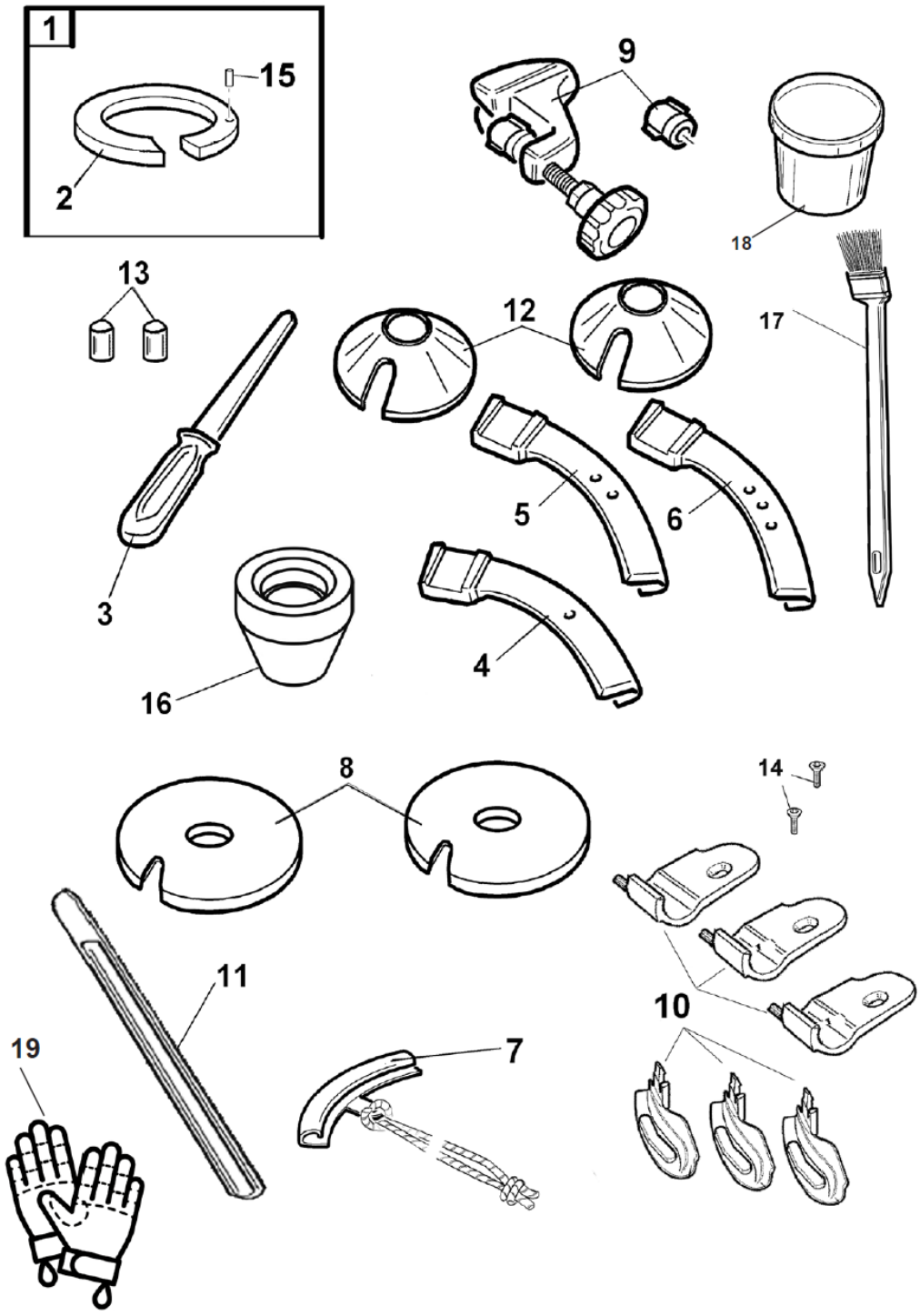

20

FRRアダプター部品展開図はTAV.15

20-1 ブラック

20-2 シルバー
20-3 ブラック

(M12.P1.75 L25 ボルト1本付)

21

LTK3

ラージタイヤ用センターリングコーンアダプターキット
（センターホール：Φ120~Φ190mm）

22

LTK2

ラージタイヤ用センターリングコーンアダプターキット
（センターホール：**ϕ190〜ϕ220**

23

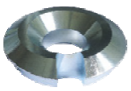

LTK5

スチールホイールロック用両側センターリング用円錐形
アダプター（センターホール：Φ75~Φ145mm）

24

LTK6

スチールホイールロック用両側センターリング用円錐形アダプタ
（センターホール：Φ75~Φ120mm）

25

26

27

28

29

30

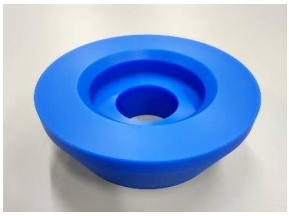

TAV.14

SMARTLOCK EVO +50

価格表

表紙

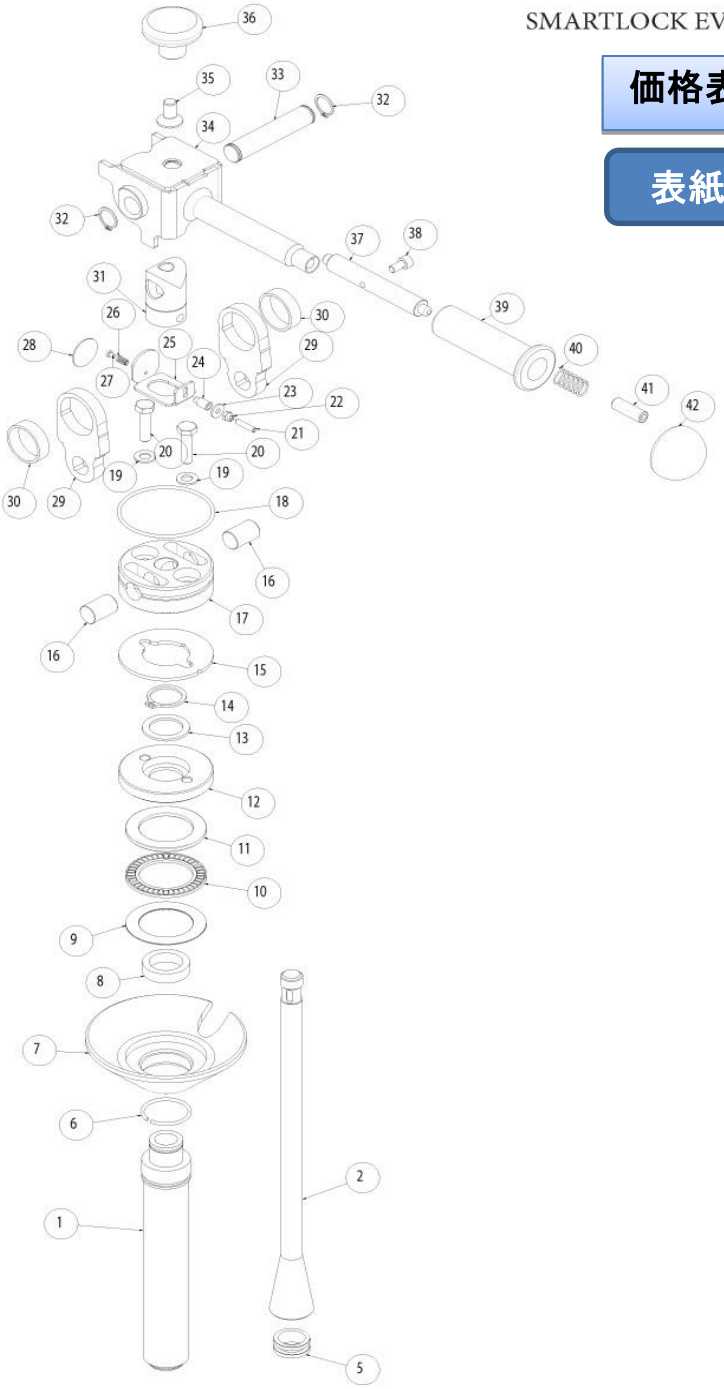

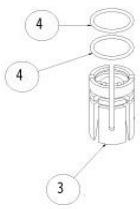

REF:2,29,31,34のいずれかのパーツを交換する場合
シャッターレバー(REF.25)に貼り付けしているバージョンステッカーを確認し、
【03】以前のモデルは、REF:2,29,31,34をすべて交換してください。

TAV.15

価格表

表紙

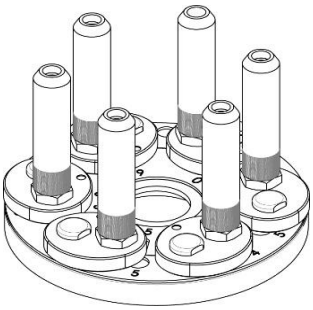

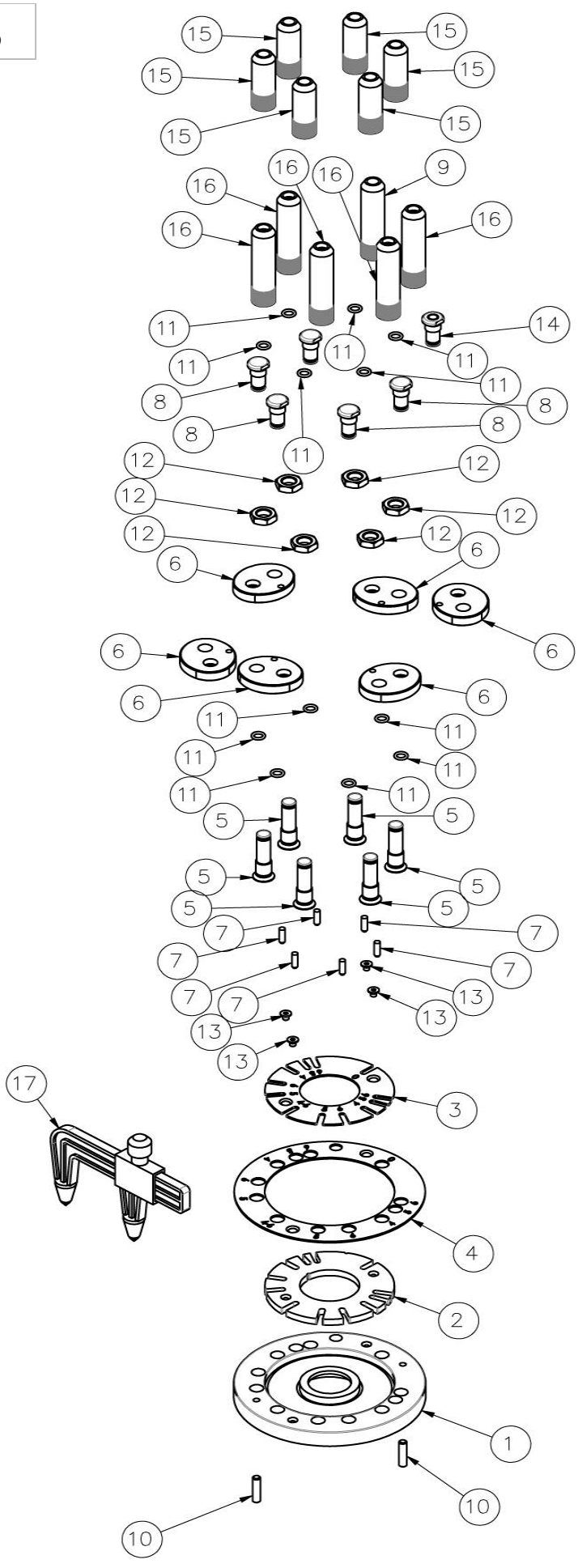
15
15
15
15
15
15
16
16
16
16
16
9
11
11
11
11
14
11
8
8
8
8
11
12
12
12
12
12
12
6
6
6
6
6
6
11
11
11
11
11
11
5
5
5
5
5
5
7
7
7
7
7
7
13
13
13
17
3
4
2
1
10
10